VBZ-M6 Вертикальный балочный зажим с резьбой

TDZ

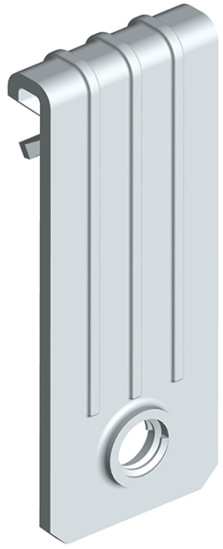

ОПИСАНИЕ

Свойства и преимущества

- МОНТАЖ НА ВЕРТИКАЛЬНЫХ ПОЛКАХ СТАЛЬНЫХ БАЛОК, РЕШЕТЧАТЫХ НАСТИЛАХ
- ОТВЕРСТИЕ С РЕЗЬБОЙ M6
- ИСПОЛЬЗУЕТСЯ ОДИН РАЗ, НЕ СМЕЩАЕТСЯ
- МОНТАЖ БЕЗ СВАРКИ И СВЕРЛЕНИЯ
- ДЛЯ УСТАНОВКИ НЕОБХОДИМ ТОЛЬКО МОЛОТОК
- ВЫДЕРЖИВАЕТ ЗНАЧИТЕЛЬНЫЕ НАГРУЗКИ

Материал

ПРУЖИННАЯ СТАЛЬ
МАРКИ 65Г, ГОСТ 2283-79

Исполнение

ТЕРМОДИФФУЗИОННОЕ ЦИНКОВАНИЕ
ГОСТ Р 9.316-2006)
КЛИМАТИЧЕСКОЕ ИСПОЛНЕНИЕ УТ 1,5
СООТВЕТСТВУЕТ (ГОСТ 15150-69)
ДЛЯ ПРОКЛАДКИ ВНУТРИ
И СНАРУЖИ ПОМЕЩЕНИЙ

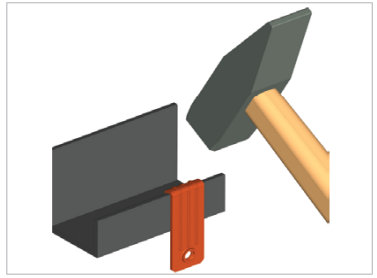

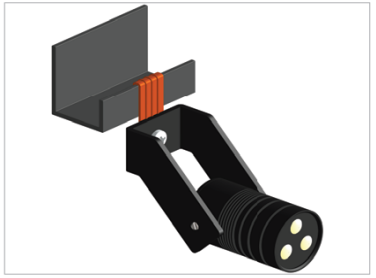

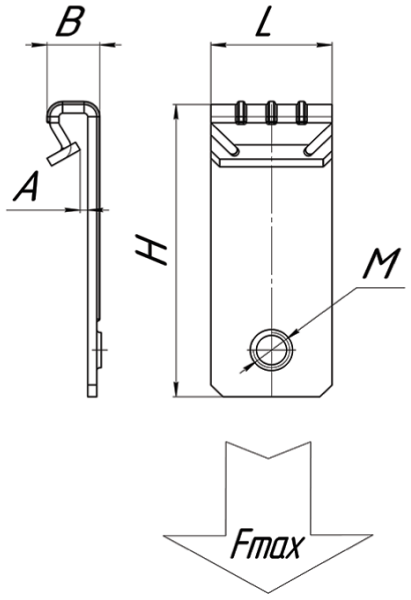

Артикул	A (мм)	B (мм)	H (мм)	L (мм)	F max (N)	кг/шт	Уп. min	Уп. max	
VBZ-1-5-M6	1-5	8	49	20	700	0,009	30	600	
VBZ-1-5-M8	1-5	8	49	20	700	0,009	30	600	

Для использования только при статических нагрузках. предел огнестойкости (см. табл. на стр. 164)